ESPECIFICAÇÃO GERAL
FR PE 15-10mL BOJ INV

Rev.00

Descrição do Produto			
Código Interno:	62FR1510BJ	Referencia do Desenho:	FP-2003-3-DC

Material

Polietileno de Baixa Densidade (PEBD) / Polietileno de Alta Densidade (PEAD).

Cor

Natural (62FR1510BJ.000), Branco (62FR1510BJ.001)

Acabamento

Livre de rebarbas, deformações e falhas.

Vedação

Não deve apresentar vazamento quando acoplado à tampa.

Embalagem

Em um saco plástico lacrado, com lacre plástico, envolto em outro saco plástico e acondicionado dentro de caixa de papelão ondulado, disposto a granel. As caixas são identificadas com etiqueta contendo a descrição do produto, o código do produto, a quantidade do produto, o lote e a validade.

Armazenagem

Armazenar ao abrigo da luz, calor e umidade.

Prazo de Validade

Cinco (05) anos após a data de fabricação, quando mantido em embalagem original e armazenamento adequado.

Dimensões

Área de medição	Média (mm)	Tolerancia +/- (mm)	Medida Min (mm)	Medida Max (mm)
Diâmetro "T"	14.60	0.20	14.40	14.80
Diâmetro "I"	10.60	0.20	10.40	10.80
Altura "H"	10.70	0.30	10.40	11.00
Diâmetro da Trava	14.70	0.30	14.40	15.00
Diâmetro do Corpo	26.50	0.40	26.10	26.90
Altura Total	48.70	0.80	47.90	49.50
Peso	3.20	0.50	2.70	3.70

Nivel de Aceitação	Classificação dos desvios
1.-IN = Inaceitável 2.-CR = Critico (NQA 0,4) 3.-MA = Maior (NQA 2,5)	**1. Desvio inaceitável** Aparência, dimensões que interferem na funcionalidade e na embalagem. **2. Desvio crítico** Acabamento que interfere na funcionalidade. **3. Desvio maior** Acabamento que interfere com o visual.

Plano de amostragem

Análise de variáveis (dimensões): no mínimo uma peça de cada cavidade em operação.
Análise de atributos: aparência, acabamento e gravação.
Norma: de acordo com MIL-STD-105E (MX) e ABNT – NBR 5426 (BR), Tabela nível II no plano de amostragem simples normal.
Amostragem: as amostras devem ser retiradas de vários pontos do palete.

Aprovação

Data: 26/08/2016 Aprovado por: Revisão: 01

Plano dimensional

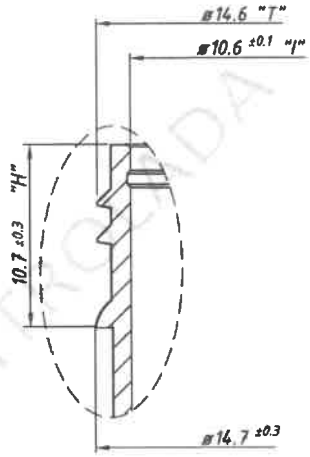

SECÇÃO DO DETALHE "A"
ESCALA 3:1

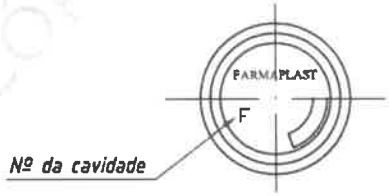

VISTA DO FUNDO DO FRASCO

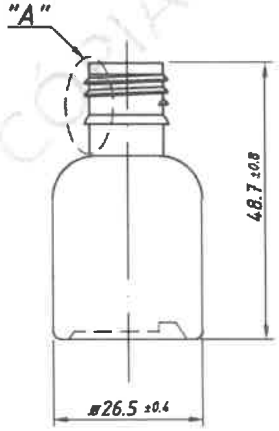

Cap. OF.:	15.0 mL ±2.0 mL	Cap. Útil:	10.0 mL

1-Não deve ser copiado ou divulgado a terceiros sem a permissão por escrito da Grupo MWR.
2-No caso de cópia controlada, se o seu recebimento não for confirmado no prazo de três dias após o envio, será considerado como recebimento confirmado.
3-Informamos que dependendo das condições técnicas e de fornecimento de matérias-primas apresentadas em nosso caderno de especificações à Grupo MWR reserva-se o direito de utilizar contra-tipos de matérias-primas de outros fornecedores desde que essas matérias-primas tenham características semelhantes e não afetem a qualidade do produto final.
4-É de responsabilidade dos clientes aprovar o produto final pelos órgãos competentes a que se destina.
5-O histórico da revisão é confidencial e não esta disponível no desenho do cliente.